Ремонт холодильников
http://rembitteh.ru/
+7 (495) 215-14-41
+7 (903) 722-17-03

Electrolux

EUF2949IOX

RU МОРОЗИЛЬНИК	ИНСТРУКЦИЯ ПО ЭКСПЛУАТАЦИИ	2
UK МОРОЗИЛЬНИК	ІНСТРУКЦІЯ	22

http://rembitteh.ru/

Ремонт холодильников http://rembitteh.ru/ +7 (495) 215-14-41 +7 (903) 722-17-03

СОДЕРЖАНИЕ

1. УКАЗАНИЯ ПО БЕЗОПАСНОСТИ 3
2. ПАНЕЛЬ УПРАВЛЕНИЯ 5
3. ЕЖЕДНЕВНОЕ ИСПОЛЬЗОВАНИЕ 8
4. ПОЛЕЗНЫЕ СОВЕТЫ И РЕКОМЕНДАЦИИ 11
5. УХОД И ОЧИСТКА 12
6. ЧТО ДЕЛАТЬ, ЕСЛИ 13
7. УСТАНОВКА 15
8. ШУМЫ ПРИ РАБОТЕ 18
9. ТЕХНИЧЕСКИЕ ДАННЫЕ 20

МЫ ДУМАЕМ О ВАС

Благодарим Вас за приобретение прибора Electrolux. Вы выбрали изделие, за которым стоят десятилетия профессионального опыта и инноваций. Уникальное и стильное, оно создавалось с заботой о Вас. Поэтому когда бы Вы ни воспользовались им, Вы можете быть уверены: результаты всегда будут превосходными.

Добро пожаловать в Electrolux!

На нашем веб-сайте Вы сможете:

Найти рекомендации по использованию изделий, руководства по эксплуатации, мастер устранения неисправностей, информацию о техническом обслуживании:
www.electrolux.com

Зарегистрировать свое изделия для улучшения обслуживания:
www.electrolux.com/productregistration

Приобрести дополнительные принадлежности, расходные материалы и фирменные запасные части для своего прибора:
www.electrolux.com/shop

ПОДДЕРЖКА ПОТРЕБИТЕЛЕЙ И СЕРВИСНОЕ ОБСЛУЖИВАНИЕ

Мы рекомендуем использовать оригинальные запчасти.
При обращении в сервис-центр следует иметь под рукой следующую информацию.
Данная информация находится на табличке с техническими данными. Модель, код изделия (PNC), серийный номер.

Внимание / Важные сведения по технике безопасности.

Общая информация и рекомендации

Информация по защите окружающей среды

Право на изменения сохраняется.

http://rembitteh.ru/

Ремонт холодильников http://rembitteh.ru/ +7 (495) 215-14-41 +7 (903) 722-17-03

1. ⚠ УКАЗАНИЯ ПО БЕЗОПАСНОСТИ

Для обеспечения собственной безопасности и правильной эксплуатации прибора, перед его установкой и первым использованием внимательно прочитайте данное руководство, не пропуская рекомендации и предупреждения. Чтобы избежать нежелательных ошибок и несчастных случаев, важно, чтобы все, кто пользуется данным прибором, подробно ознакомились с его работой и правилами техники безопасности. Сохраните настоящее руководство и в случае продажи прибора или его передачи в пользование другому лицу передайте вместе с ним и данное руководство, чтобы новый пользователь получил соответствующую информацию о правильной эксплуатации и правилах техники безопасности.
В интересах безопасности людей и имущества соблюдайте меры предосторожности, указанные в настоящем руководстве, так как производитель не несет ответственности за убытки, вызванные несоблюдением указанных мер.

1.1 Безопасность детей и лиц с ограниченными возможностями

- Данное изделие не предназначено для эксплуатации лицами (в том числе детьми) с ограниченными физическими, сенсорными или умственными способностями или с недостаточным опытом или знаниями без присмотра лица, отвечающего за их безопасность, или получения от него соответствующих инструкций, позволяющих им безопасно эксплуатировать его.

  Необходимо следить за тем, чтобы дети не играли с прибором.
- Держите все упаковочные материалы в недоступном для детей месте. Существует опасность удушения.
- Если прибор больше не нужен, выньте вилку из розетки, обрежьте шнур питания (как можно ближе к прибору) и снимите дверцу, чтобы дети, играя, не получили удар током или не заперлись внутри прибора.
- Если данный прибор (имеющий магнитное уплотнение дверцы) предназначен для замены старого холодильника с пружинным замком (защелкой) дверцы или крышки, перед утилизацией старого холодильника обязательно выведите замок из строя. Это позволит исключить превращение его в смертельную ловушку для детей.

1.2 Общие правила техники безопасности

ВНИМАНИЕ!

Не перекрывайте вентиляционные отверстия в корпусе прибора или в мебели, в которую он встроен.

- Данный прибор предназначен для хранения продуктов питания и (или) напитков в бытовых или аналогичных с ними условиях, как то:
  - в помещениях, служащих кухнями для обслуживающего персонала в магазинах, офисах и на других рабочих местах;
  - в сельских жилых домах, для использования клиентами отелей, мотелей и других мест проживания;
  - в мини-гостиницах типа «ночлег плюс завтрак»;
  - на предприятиях питания и в аналогичных нерозничных сферах применения.
- Не используйте механические приспособления и другие средства для ускорения процесса размораживания.
- Не используйте другие электроприборы (например, мороженицы) внутри холодильных приборов, если производителем не допускается возможность такого использования.
- Не допускайте повреждения контура холодильника.
- Холодильный контур прибора содержит хладагент изобутан (R600a) – безвредный для окружающей среды, но, тем не менее, огнеопасный природный газ.

  При транспортировке и установке прибора следите за тем, чтобы не допустить повреждения компонентов контура холодильника.

  В случае повреждения контура холодильника:
  - не допускайте использования открытого пламени и источников возгорания;
  - тщательно проветрите помещение, в котором установлен прибор.
- Изменение характеристик прибора и внесение изменений в его конструкцию сопряжено с опасностью. Любое повреждение кабеля может привести к короткому замыканию,

http://rembitteh.ru/

+7 (495) 215-14-41
Ремонт холодильников http://rembitteh.ru/ +7 (903) 722-17-03

возникновению пожара и/или поражению электрическим током.

ВНИМАНИЕ!
Во избежание несчастных случаев замену любых электротехнических деталей (шнура питания, вилки, компрессора) должен производить сертифицированный представитель сервисного центра или квалифицированный обслуживающий персонал.

1. Запрещается удлинять сетевой шнур.
2. Убедитесь, что вилка сетевого шнура не раздавлена и не повреждена задней частью прибора. Раздавленная или поврежденная вилка сетевого шнура может перегреться и стать причиной пожара.
3. Убедитесь в наличии доступа к вилке сетевого шнура прибора.
4. Не тяните за сетевой шнур.
5. Если в розетке плохой контакт, не вставляйте в нее вилку кабеля питания. Существует опасность поражения электрическим током или возникновения пожара.
6. Запрещается эксплуатировать прибор без плафона (если он предусмотрен конструкцией) лампы внутреннего освещения.

- Прибор имеет большой вес. Будьте осторожны при его перемещении.
- Не вынимайте и не трогайте предметы в морозильнике мокрыми или влажными руками: это может привести к появлению на руках ссадин или ожогов от обморожения.
- Не подвергайте прибор длительному воздействию прямых солнечных лучей.
- В приборе используются специальные лампы (если предусмотрено конструкцией), предназначенные только для бытовых приборов. Они не подходят для освещения помещений.

1.3 Ежедневная эксплуатация

- Не ставьте на пластмассовые части прибора горячую посуду.
- Не храните в холодильнике воспламеняющиеся газы и жидкости, так как они могут взорваться.
- Не помещайте продукты, перекрывая вентиляционное отверстие у задней стенки (если прибор относится к виду приборов «Без образования инея»).
- Замороженные продукты после размораживания не должны подвергаться повторной заморозке.
- При хранении расфасованных замороженных продуктов следуйте рекомендациям производителя.
- Следует тщательно придерживаться рекомендаций по хранению, данных изготовителем прибора. См. соответствующие указания.
- Не помещайте в холодильник газированные напитки, т.к. они создают внутри емкости давление, которое может привести к тому, что она лопнет и повредит холодильник.
- Ледяные сосульки могут вызвать ожог обморожения, если брать их в рот прямо из морозильной камеры.

1.4 Чистка и уход

- Перед выполнением операций по чистке и уходу за прибором выключите его и выньте вилку сетевого шнура из розетки.
- Не следует чистить прибор металлическими предметами.
- Не пользуйтесь острыми предметами для удаления инея с прибора. Используйте пластиковый скребок.
- Никогда не используйте фен для волос или другие нагревательные приборы для ускорения размораживания. Чрезмерное тепло может повредить пластиковую внутреннюю отделку, а влага может проникнуть в электрическую систему и вызвать утечку тока.

1.5 Установка

Для подключения к электросети тщательно следуйте инструкциям, приведенным в соответствующих параграфах.

- Распакуйте изделие и проверьте, нет ли повреждений. Не подключайте к электросети поврежденный прибор. Немедленно сообщите о повреждениях продавцу прибора. В таком случае сохраните упаковку.
- Рекомендуется подождать не менее четыре часа перед тем, как включать холодильник, чтобы масло вернулось в компрессор.
- Необходимо обеспечить вокруг холодильника достаточную циркуляцию воздуха, в

http://rembitteh.ru/

противном случае прибор может перегреваться. Чтобы обеспечить достаточную вентиляцию, следуйте инструкциям по установке.

- Если возможно, изделие должно располагаться обратной стороной к стене так, чтобы во избежание ожога нельзя было коснуться горячих частей (компрессор, испаритель).
- Данный прибор нельзя устанавливать вблизи радиаторов отопления или кухонных плит.
- Убедитесь, что к розетке будет доступ после установки прибора.
- Подключайте прибор только к питьевому водоснабжению (если такое подключение предусмотрено конструкцией прибора).

1.6 Обслуживание

- Любые операции по техобслуживанию прибора должны выполняться квалифицированным электриком или уполномоченным специалистом.
- Техобслуживание данного прибора должно выполняться только специалистами авторизованного сервисного центра с использованием исключительно оригинальных запчастей.

1.7 Защита окружающей среды

Ни холодильный контур, ни изоляционные материалы настоящего прибора не содержат газов, которые могли бы повредить озоновый слой. Данный прибор нельзя утилизировать вместе с бытовыми отходами и мусором. Изоляционный пенопласт содержит горючие газы: прибор подлежит утилизации в соответствии с действующими нормативными положениями, с которыми следует ознакомиться в местных органах власти. Не допускайте повреждения холодильного контура, особенно, вблизи теплообменника. Материалы, использованные для изготовления данного прибора, помеченные символом ♲, пригодны для вторичной переработки.

2. ПАНЕЛЬ УПРАВЛЕНИЯ

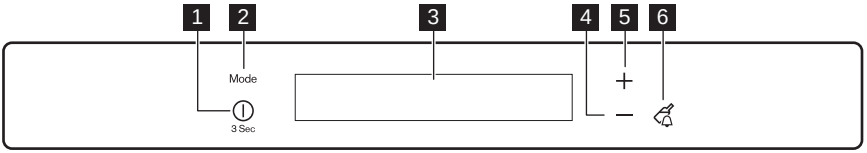

1. Кнопка ON/OFF («ВКЛ/ВЫКЛ»)
2. Кнопка Mode («Режим»)
3. Дисплей
4. Кнопка понижения температуры
5. Кнопка повышения температуры
6. Кнопка Drink Chill («Охлаждение напитков»)

Предустановленный уровень громкости можно изменить. Для этого на несколько секунд нажмите одновременно на кнопку Mode («Режим») и кнопку понижения температуры. Это изменение можно отменить.

Ремонт холодильников http://rembitteh.ru/ +7 (495) 215-14-41 +7 (903) 722-17-03

2.1 Дисплей

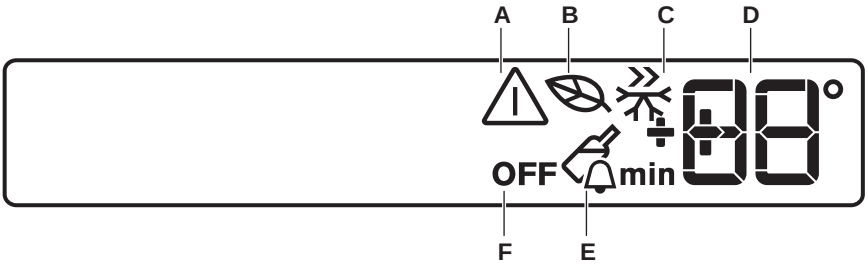

A) Сигнальный индикатор
B) EcoMode
C) Режим ActionFreeze
D) Индикатор температуры и режима DrinksChill
E) Режим DrinksChill
F) Функция льдогенератора

2.2 Включение

Чтобы выключить прибор, выполните следующие действия:

1. Вставьте вилку сетевого шнура в розетку.
2. Если дисплей отключен, нажмите на кнопку ON/OFF («Вкл/Выкл»).
3. Через несколько секунд может прозвучать звуковой сигнал.

   Сведения о сбросе сигнализации см. в разделе «Оповещение о высокой температуре».
4. Если на дисплее высветилось сообщение DEMO («ДЕМОРЕЖИМ»), значит, прибор находится в деморежиме. См. «Что делать, если...»
5. На индикаторах температуры отображаются значения температуры, заданные по умолчанию.

Информацию о выборе другого значения температуры см. в разделе «Регулировка температуры».

2.3 Выключение

Для выключения прибора выполните следующие действия:

1. Нажмите на кнопку ON/OFF («ВКЛ/ВЫКЛ») и удерживайте ее нажатой в течение 3 секунд.
2. Дисплей отключится.
3. Для отключения прибора от сети электропитания извлеките вилку сетевого шнура из розетки.

2.4 Регулирование температуры

Установленное значение температуры морозильника можно изменить нажатием кнопки регулировки температуры.
Установленная температура по умолчанию:

- -18°C для морозильника

На дисплее температуры отобразится заданное значение температуры.
Заданная температура достигается в течение 24 часов.

При сбое в подаче электроэнергии заданное значение температуры сохраняется.

2.5 Функция льдогенератора

Льдогенератор включается при поставке и запускается автоматически при подключении прибора к системе подачи воды и электросети.
Включение и выключение функции:

1. Нажимайте на кнопку Mode, пока на дисплее не появится соответствующий значок.

Когда льдогенератор выключен, отображается значок OFF.

2.6 EcoMode

Для оптимального хранения продуктов выберите режим EcoMode.
Включение функции:

1. Нажимайте на кнопку Mode, пока на дисплее не появится соответствующий значок.

http://rembitteh.ru/

Ремонт холодильников http://rembitteh.ru/ +7 (495) 215-14-41 +7 (903) 722-17-03

На индикаторе температуры отобразится заданное значение температуры.

– для морозильной камеры: -18°C

Появится индикатор EcoMode.

Выключение функции:

1. Нажмите на кнопку Mode, чтобы выбрать другую функцию или нажмите и удерживайте кнопку Mode, пока не исчезнут все особые значки.

Функция выключается при выборе другой заданной температуры.

2.7 Режим ActionFreeze

Включение функции:

1. Нажимайте на кнопку Mode, пока на дисплее не появится соответствующий значок.

Эта функция автоматически выключается через 52 часа.

Выключение режима до его автоматического завершения

1. Нажмите на кнопку Mode, чтобы выбрать другую функцию или нажмите и удерживайте кнопку Mode, пока не исчезнут все особые значки.

Функция выключается при задании другой температуры морозильного отделения.

2.8 Режим DrinksChill («Охлаждение напитков»)

Режим DrinksChill («Охлаждение напитков») можно использовать для выдачи звукового сигнала в нужное время. Это может оказаться полезным, когда, например, по рецепту требуется охлаждать тесто в течение определенного времени или когда требуется не забыть о бутылках, помещенных в морозильник для быстрого охлаждения.

Включение режима

1. Нажмите на кнопку DrinkChill («Охлаждение напитков»).

   Появится символ DrinksChill («Охлаждение напитков»).

   На дисплее таймера отобразится текущее значение настройки (30 минут).

2. При помощи кнопок повышения или понижения температуры измените заданное значение таймера в интервале от 1-й до 90 минут.
3. Индикатор таймера начнет мигать (min).

По окончании обратного отсчета индикатор DrinksChill («Охлаждение напитков») начнет мигать и раздастся звуковой сигнал:

1. Извлеките напитки из морозильного отделения.
2. Нажмите на кнопку DrinkChill («Охлаждение напитков») для выключения звукового сигнала и отключения функции.

Функцию можно отключить в любой момент обратного отсчета:

1. Нажмите на кнопку DrinkChill («Охлаждение напитков»).
2. Индикатор DrinksChill («Охлаждение напитков») погаснет.

Время можно изменить как в любой момент обратного отсчета, так и в его конце, при помощи кнопок повышения и понижения температуры.

2.9 Оповещение о высокой температуре

О повышении температуры в морозильном отделении (например, в результате имевшего места сбоя электропитания или открытой дверцы) свидетельствуют:

- мигание сигнального индикатора и индикатора дисплея температуры морозильника
- звуковой сигнал.

Отключение оповещения

1. Нажмите любую кнопку.
2. Звуковой сигнал выключится.
3. На дисплее температуры морозильной камеры в течение нескольких секунд отобразится самое высокое достигнутое значение температуры. Затем снова отобразится заданная температура.
4. Сигнальный индикатор продолжит мигать до достижения заданной температуры.

2.10 Сигнализация об открытой дверце

Если дверь остается открытой несколько минут, раздается звуковой сигнал. На то, что дверца не закрыта указывает:

- мигание сигнального индикатора;
- звуковой сигнал.

После восстановления нормальных условий (дверца закрыта) звуковой сигнал выключается.

В режиме сигнализации зуммер можно отключить, нажав любую кнопку.

http://rembitteh.ru/

Ремонт холодильников http://rembitteh.ru/ +7 (495) 215-14-41 +7 (903) 722-17-03

3. ЕЖЕДНЕВНОЕ ИСПОЛЬЗОВАНИЕ

3.1 Замораживание свежих продуктов

Морозильное отделение предназначено для замораживания свежих продуктов и продолжительного хранения замороженных продуктов, а также продуктов глубокой заморозки.
Для замораживания небольшого количества свежих продуктов менять установленные настройки не требуется.
Для замораживания свежих продуктов включите функцию Action Freeze за 24 часа до закладки в морозильное отделение продуктов, подлежащих замораживанию.
Замораживание свежих продуктов возможно во всех отделениях кроме нижнего.
Максимальное количество продуктов, которое может быть заморожено за 24 часа, указано на **табличке с техническими данными**, расположенной внутри прибора.
Процесс замораживания занимает 24 часа: в течение этого времени не добавляйте другие продукты для замораживания.

3.2 Хранение замороженных продуктов

При первом запуске или после длительного простоя перед закладкой продуктов в отделение дайте прибору поработать не менее 2 часов.
Корзины морозильника позволяют быстро и легко найти тот пакет с продуктами, который вам нужен. Если необходимо поместить большое количество продуктов для хранения, выньте все ящики, кроме нижней корзины, которая должна оставаться на месте для обеспечения хорошей циркуляции воздуха. На всех полках, кроме верхней, можно помещать продукты, выступающие за их границы на 15 мм от дверцы.

При случайном размораживании продуктов, например, при сбое электропитания, если напряжение в сети отсутствовало в течение времени, превышающего указанное в таблице технических данных «время повышения температуры», размороженные продукты следует быстро употребить в пищу или немедленно подвергнуть тепловой обработке, а затем повторно заморозить (после того, как они остынут).

3.3 Размораживание продуктов

Замороженные продукты, включая продукты глубокой заморозки, перед использованием можно размораживать в холодильном отделении или при комнатной температуре, в зависимости от времени, которым Вы располагаете для выполнения этой операции.
Маленькие куски можно готовить, даже не размораживая, в том виде, в каком они взяты из морозильной камеры: в этом случае процесс приготовления пищи займет больше времени.

3.4 Полка над льдогенератором

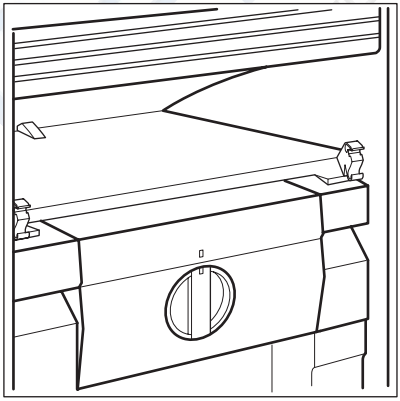

Полку над льдогенератором нельзя достать.

http://rembitteh.ru/

3.5 Выдача льда

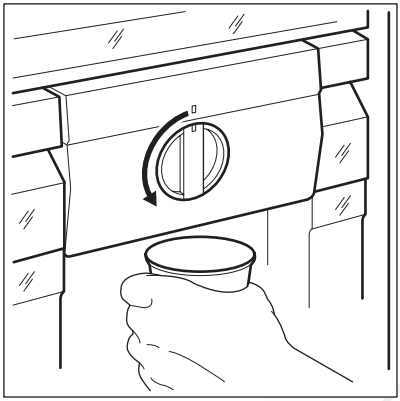

Выдача льда начинается при повороте ручки по часовой стрелке.
Для прекращения подачи льда поверните ручку обратно в начальное положение.

РемБытТех Ремонт и установка бытовой техники

Ремонт холодильников http://rembitteh.ru/ +7 (495) 215-14-41 +7 (903) 722-17-03

3.6 Извлечение из морозильника корзин и стеклянных полок

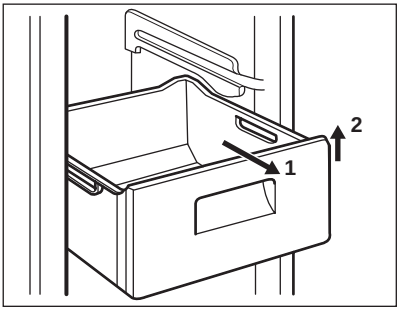

Некоторые корзины морозильной камеры оснащены стопором, препятствующим их случайному выниманию или их падению. Во время ее извлечения из морозильника потяните корзину на себя, пока она не упрется в ограничитель, и извлеките ее, приподняв переднюю сторону

Вставляя корзину в морозильную камеру, слегка приподнимите ее переднюю часть. Преодолев стопоры, задвиньте корзину до упора.

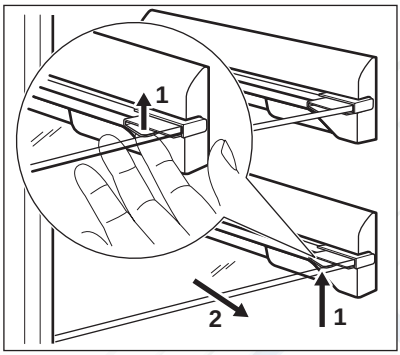

Прибор оснащен стопорами полок, предназначенными для фиксации полок.

Полки следует приподнимать (1) с обеих сторон, а потом вытягивать наружу (2).

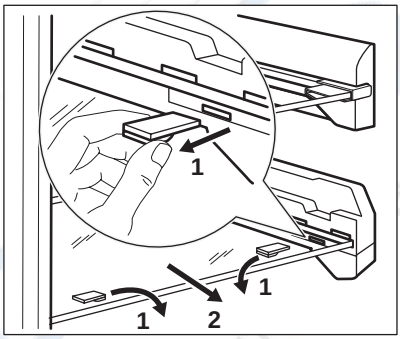

Стеклянные полки, оборудованные роллерными направляющими, имеют специальные фиксаторы.

Для их удаления действуйте следующим образом:

1. Подденьте фиксаторы по обе стороны роллерной направляющей.
2. Вытяните оба фиксатора (1).
3. Затем вытяните стекло наружу (2).

http://rembitteh.ru/

3.7 Очистка внутренних поверхностей

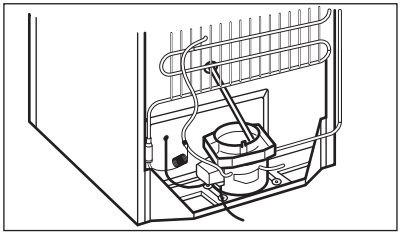

Перед первым включением прибора вымойте его внутренние поверхности и все внутренние принадлежности теплой водой с нейтральным мылом, чтобы удалить запах, характерный для недавно изготовленного изделия, затем тщательно протрите их.

Не используйте моющие или абразивные средства, т.к. они могут повредить покрытие поверхностей прибора.

Позаботьтесь, чтобы вода из сливного шланга стекала точно в поддон для талой воды.

4. ПОЛЕЗНЫЕ СОВЕТЫ И РЕКОМЕНДАЦИИ

4.1 Рекомендации по замораживанию

Ниже приведен ряд рекомендаций, направленных на то, чтобы помочь сделать процесс замораживания максимально эффективным:

- максимальное количество продуктов, которое может быть заморожено в течение 24 часов. указано на табличке технических данных;
- процесс замораживания занимает 24 часа. В этот период не следует класть в морозильную камеру новые продукты, подлежащие замораживанию;
- замораживайте только высококачественные, свежие и тщательно вымытые продукты;
- перед замораживанием разделите продукты на маленькие порции для того, чтобы быстро и полностью их заморазить, а также чтобы иметь возможность размораживать только нужное количество продуктов;
- заверните продукты в алюминиевую фольгу или в полиэтиленовую пленку и проверьте, чтобы к ним не было доступа воздуха;
- не допускайте, чтобы свежие незамороженные продукты касались уже замороженных продуктов во избежание повышения температуры последних;
- постные продукты сохраняются лучше и дольше, чем жирные; соль сокращает срок хранения продуктов;
- пищевой лед может вызвать ожог кожи, если брать его в рот прямо из морозильной камеры;
- рекомендуется указывать дату замораживания на каждой упаковке; это позволит контролировать срок хранения.

4.2 Рекомендации по хранению замороженных продуктов

Для получения оптимальных результатов позаботьтесь о следующем:

- убедитесь, что продукты промышленной заморозки хранились у продавца в должных условиях;
- обеспечьте максимально короткий интервал времени между покупкой замороженных продуктов в магазине и их помещением в морозильник;
- не открывайте дверцу слишком часто и не держите ее открытой дольше, чем необходимо;
- после размораживания продукты быстро портятся и не подлежат повторному замораживанию;
- не превышайте время хранения, указанное изготовителем продуктов.

Ремонт холодильников http://rembitteh.ru/ +7 (495) 215-14-41 +7 (903) 722-17-03

5. УХОД И ОЧИСТКА

ПРЕДУПРЕЖДЕНИЕ!
Перед выполнением каких-либо операций по чистке или уходу за прибором выньте вилку сетевого шнура из розетки.

В холодильном контуре данного прибора содержатся углеводороды; поэтому его обслуживание и заправка должны осуществляться только уполномоченными специалистами.

5.1 Периодическая очистка

Прибор необходимо регулярно чистить:

- очищайте внутренние поверхности и принадлежности с помощью теплой воды и нейтрального мыла;
- регулярно проверяйте и протирайте уплотнение дверцы, чтобы обеспечить чистоту и отсутствие загрязнений;
- ополосните чистой водой и вытрите насухо.

Запрещается вытягивать, перемещать или повреждать какие-либо трубки и (или) кабели, находящиеся внутри корпуса.
Никогда не пользуйтесь для чистки внутренних поверхностей моющими средствами, абразивными порошками, чистящими средствами с сильным запахом или полиролями, так как они могут повредить поверхность и оставить стойкий запах.

Чтобы очистить конденсатор (решетка черного цвета) и компрессор, расположенные с задней стороны прибора, воспользуйтесь щеткой. Эта операция повышает эффективность работы прибора и снижает потребление электричества.

Соблюдайте осторожность, чтобы не повредить систему охлаждения.

При перемещении корпуса поднимайте его за передний край, чтобы не допустить появления на полу царапин.

Некоторые бытовые чистящие средства содержат химикаты, могущие повредить пластмассовые детали холодильника. По этой причине для ухода за внешними поверхностями холодильника пользуйтесь смоченной теплой водой с добавлением небольшого количества мягкого моющего средства.

Не используйте чистящие средства или абразивную пасту, т.к. они могут повредить окраску или особое покрытие нержавеющей стали, на котором не остается отпечатков пальцев.

После чистки подключите прибор к сети электропитания.

5.2 Очистка льдогенератора

Если необходимо, очистите емкость для льда, используя только мягкую ткань и теплую воду. Перед установкой контейнера для льда на место убедитесь, что он совершенно сухой.

Не используйте моющие средства или абразивную пасту.

5.3 Размораживание морозильника

Морозильная камера данной модели относится к типу “no frost” (без инея) Это значит, что при работе прибора ни на внутренних стенках, ни на продуктах не образуются наросты наледи.
Это происходит благодаря постоянной циркуляции холодного воздуха внутри отделения, создаваемой вентилятором с автоматическим управлением.

5.4 Перерывы в эксплуатации

Если прибор не будет использоваться в течение длительного времени, примите следующие меры предосторожности:

1. Выключение льдогенератора
2. Перекройте вентиль подключения к водопроводу
3. Опустошите контейнер для льда
4. Отключите морозильник от сети электропитания
5. Выньте все продукты
6. Вымойте прибор и все принадлежности
7. Оставьте дверцы приоткрытыми, чтобы предотвратить появление неприятного запаха.

Когда льдогенератор будет включен снова, не используйте лед, приготовленный в тот же день, он может иметь неудовлетворительный вкус.

http://rembitteh.ru/

Если прибор будет оставаться в работе, попросите кого-нибудь проверять его время от времени, чтобы не допустить порчи находящихся в нем продуктов в случае отключения электроэнергии.

5.5 Очистка вентиляционной решетки

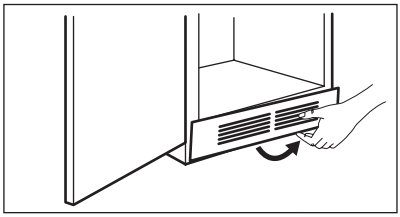

Чтобы помыть вентиляционную решетку, ее можно снять.
Обязательно сначала откройте дверцу, а затем проделайте следующее:

- Освободите нижний край решетки, потянув ее наружу и вверх.
- Полностью извлеките решетку, потянув ее на себя.
- Пропылесосьте под холодильником.

6. ЧТО ДЕЛАТЬ, ЕСЛИ ...

При эксплуатации прибора могут происходить небольшие, но неприятные неполадки, для устранения которых не требуется вызывать специалиста. В следующей таблице приведена информация о таких неполадках. Она поможет избежать излишних расходов на обслуживание.

Работа прибора сопровождается определенными звуками (от компрессора и циркуляции хладагента). Это не является неисправностью и характерно для нормальной работы прибора.

В ходе работы прибор включается и выключается; остановка компрессора не означает отсутствия электропитания. Поэтому запрещается касаться электрических частей прибора, когда он включен в сеть.

Неисправность	Возможная причина	Способ устранения
Прибор издает сильный шум.	Прибор не установлен должным образом.	Убедитесь, что прибор установлен устойчиво (все ножки и колесики должны стоять на полу). См. раздел «Выравнивание».
Раздается предупреждающий звуковой сигнал. Мигает значок аварийного сигнала.	Температура в морозильнике слишком высокая.	См. «Оповещение о высокой температуре».
	Неплотно закрыта дверца.	См. раздел «Сигнализация об открытой дверце».

Ремонт холодильников http://rembitteh.ru/ +7 (495) 215-14-41 +7 (903) 722-17-03

Неисправность	Возможная причина	Способ устранения
Сверху или снизу на дисплее температуры отображается квадрат.	Произошла ошибка в измерении температуры.	Позвоните в сервисный центр (система охлаждения будет и далее поддерживать низкую температуру продуктов, однако регулировка температуры будет невозможна).
Постоянно работает компрессор.	Возможно, неверно задана температура.	Задайте более высокую температуру.
	Неплотно закрыта дверца.	См. «Закрывание дверцы».
	Дверцу открывали слишком часто.	Не оставляйте дверцу открытой дольше, чем это необходимо.
	Слишком высокая температура продуктов.	Прежде чем положить продукты на хранение, дайте им охладиться до комнатной температуры.
	Слишком высокая температура воздуха в помещении.	Обеспечьте понижение температуры воздуха в помещении.
Слишком много льда и инея.	Неплотно закрыта дверца.	См. «Закрывание дверцы».
	Прокладка дверцы деформирована или загрязнена.	См. «Закрывание дверцы».
Температура внутри прибора слишком низкая.	Возможно, неверно задана температура.	Задайте более высокую температуру.
Температура внутри прибора слишком высокая.	Возможно, неверно задана температура.	Установите более низкую температуру.
	Неплотно закрыта дверца.	См. «Закрывание дверцы».
	Слишком высокая температура продуктов.	Прежде чем положить продукты на хранение, дайте им охладиться до комнатной температуры.
Температура в морозильнике слишком высокая.	Продукты расположены слишком близко друг к другу.	Укладывайте продукты так, чтобы обеспечить циркуляцию холодного воздуха.
	Одновременно положено слишком большое количество продуктов для замораживания.	Одновременно закладывайте меньшее количество продуктов для замораживания.
Прибор не работает.	Прибор выключен.	Включите прибор.
	Вилка шнура питания не вставлена как следует в розетку.	Как следует вставьте вилку шнура питания в розетку.

http://rembitteh.ru/

Неисправность	Возможная причина	Способ устранения
	Отсутствует электропитание прибора. Отсутствует напряжение в розетке электросети.	Подключите к этой розетке другой электроприбор. Проверьте предохранитель. Обратитесь к квалифицированному электрику.
Нет льда.	Льдогенератор не включен.	См. раздел «Включение и выключение льдогенератора».
	Отсутствует подача воды.	Выполните необходимые действия по обеспечению подачи воды.
Лампа не горит.	Лампа перегорела.	См. «Замена лампы».
	Дверца была открыта слишком долго.	Закройте дверцу.
Дверце мешает вентиляционная решетка.	Прибор не выровнен.	См. раздел «Выравнивание».
Дверца установлена неровно.	Прибор не выровнен.	См. раздел «Выравнивание».
На дисплее высвечивается слово «ДЕМО».	Прибор находится в деморежиме («ДЕМО»).	Нажмите на кнопку «Режим» и удерживайте ее приблизительно 10 секунд; прозвучит длинный сигнал зуммера, а дисплей на короткое время погаснет, после чего прибор перейдет в нормальный режим работы.

Если приведенные рекомендации не позволяют устранить неисправность, обратитесь в местный авторизованный сервисный центр.

6.1 Замена лампы

Прибор оборудован светодиодной лампой длительного срока службы.
Этот элемент освещения подлежит замене только в сервисном центре. Обращайтесь в сервисный центр.

6.2 Закрытие дверцы

1. Прочистите уплотнители дверцы.
2. При необходимости отрегулируйте дверцу. См. раздел «Установка».
3. При необходимости замените непригодные уплотнения дверцы. Обратитесь в сервисный центр.

7. УСТАНОВКА

ВНИМАНИЕ!
Перед установкой прибора внимательно прочитайте "Информацию по технике безопасности" для обеспечения собственной безопасности и правильной эксплуатации прибора.

7.1 Размещение

Устанавливайте холодильник в месте, где температура окружающей среды соответствует климатическому классу, указанному на табличке с техническими данными.

http://rembitteh.ru/

Ремонт холодильников http://rembitteh.ru/ +7 (495) 215-14-41 +7 (903) 722-17-03

Климатический класс	Температура окружающей среды
SN	от +10°C до +32°C
N	от +16°C до +32°C
ST	от +16°C до +38°C
T	от +16°C до +43°C

7.2 Выбор места установки

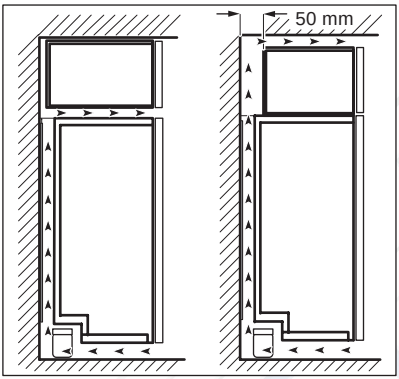

Если прибор расположен под подвесной мебелью, то для обеспечения оптимальной работы минимальное расстояние между верхом прибора и мебелью должно быть не менее 40 мм. Однако желательно вовсе не устанавливать прибор под подвесной мебелью.
Вентиляционный зазор допускается:

- непосредственно над прибором;
- за верхним шкафчиком и над ним.

  В этом случае расстояние до верхнего шкафчика должно быть не менее 50 мм.

7.3 Подключение к электросети

Перед включением прибора в сеть удостоверьтесь, что напряжение и частота, указанные в табличке технических данных, соответствуют параметрам вашей домашней электрической сети.
Прибор должен быть заземлен. С этой целью вилка сетевого шнура имеет специальный контакт заземления. Если розетка электрической сети не заземлена, выполните отдельное заземление прибора в соответствии с действующими нормами, поручив эту операцию квалифицированному электрику.
Изготовитель снимает с себя всякую ответственность в случае несоблюдения вышеуказанных правил техники безопасности.
Данное изделие соответствует директивам Европейского Союза.

http://rembitteh.ru/

7.4 Удаление транспортировочных креплений

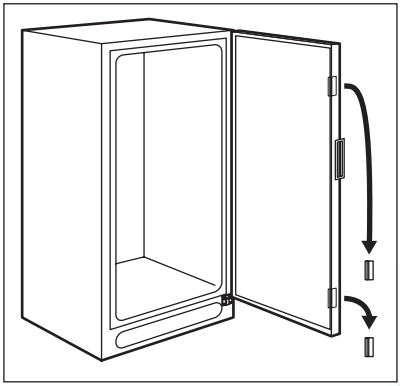

Прибор снабжен транспортировочными креплениями для фиксирования дверцы при транспортировке.
Чтобы снять их, проделайте следующее:

- Откройте дверцу.
- Удалите транспортировочные упоры с боковых сторон дверцы.

У некоторых моделей под холодильником имеется шумопоглощающая прокладка. Не удаляйте эту прокладку.

7.5 Упоры задней стенки

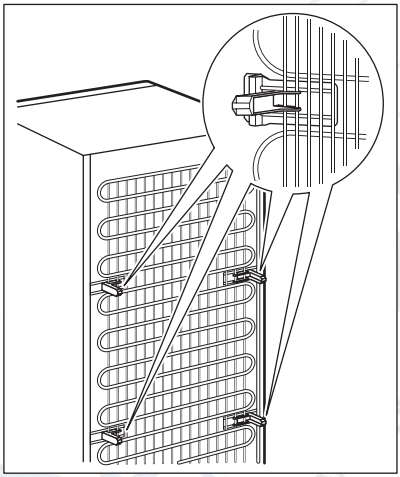

- Установите прокладки из пакета с принадлежностями как показано на рисунке.
- Установите прокладки на скобки конденсатора (черная решетка) сзади прибора.

7.6 Подсоединение шланга для воды.

Линия подачи воды должна быть снабжена краном и штуцером с наружной резьбой 3/4" и иметь длину не более 1,5 м.
Эту работу должен выполнить квалифицированный сантехник.
В продаже имеет большой выбор подходящих для этого изделий.
На водяном шланге не должно быть трещин, он не должен быть передавлен и должен быть проложен без резких изгибов.
Предохранительный клапан, находящийся в пакете внутри прибора, предназначен для предотвращения перелива.

Перед установкой предохранительного клапана на вентиль поверните указатель по часовой стрелке на отметку «10», воспользовавшись идущим в комплекте пластиковым ключом.
Установите предохранительный клапан на вентиль и пропустите через устройство как минимум 10 литров воды.
Перед подключением прибора поверните указатель на предохранительном клапане на отметку «1».
В случае срабатывания предохранительного клапана снимите его и нажмите на красный штифт, который находится внутри корпуса устройства.

+7 (495) 215-14-41
Ремонт холодильников http://rembitteh.ru/ +7 (903) 722-17-03

Прежде чем прибор будет установлен на окончательное место, убедитесь, что подключение к водопроводу произведено правильно и что нет утечек в месте соединения с вентилем.
Затяжка винта должна производиться только вручную.

Удостоверьтесь, что прокладка правильно установлена в узле подключения.
Рекомендуется установка прибора на специальной «заливной» подстилке, предназначенной для холодильников и морозильников, которая облегчает определить наличие протекания воды

7.7 Выравнивание

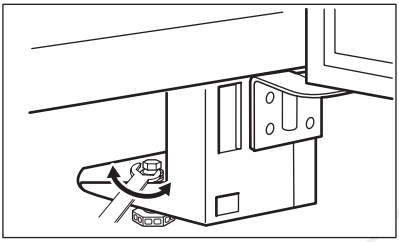

При установке прибора убедитесь, что он стоит ровно. При необходимости отрегулируйте ножки при помощи прилагаемого ключа.

7.8 Первое включение льдогенератора.

Убедитесь в правильности подсоединения к линии подачи воды: см. раздел «Подсоединение шланга для воды».

1. Откройте кран на линии подачи воды.
2. Включите морозильник; льдогенератор включится автоматически.

Заполнение водой начнется, когда температура достаточно снизится.
Не используйте лед, приготовленный в тот же день, он может иметь неудовлетворительный вкус.

7.9 Перевешивание дверцы

Перевесить дверцу на другую сторону нельзя.

8. ШУМЫ ПРИ РАБОТЕ

При нормальных условиях работы слышны некоторые звуки (работы компрессора, циркуляции хладагента).

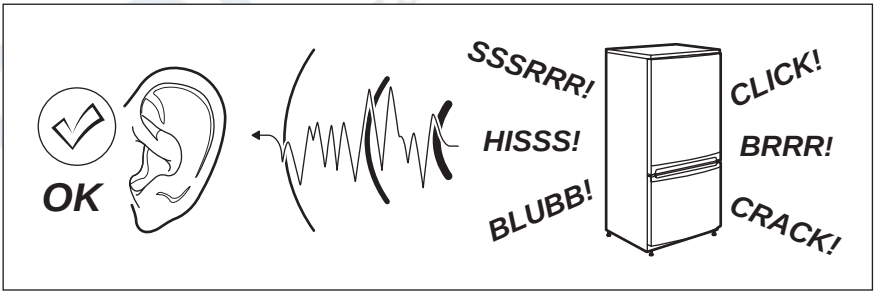

http://rembitteh.ru/

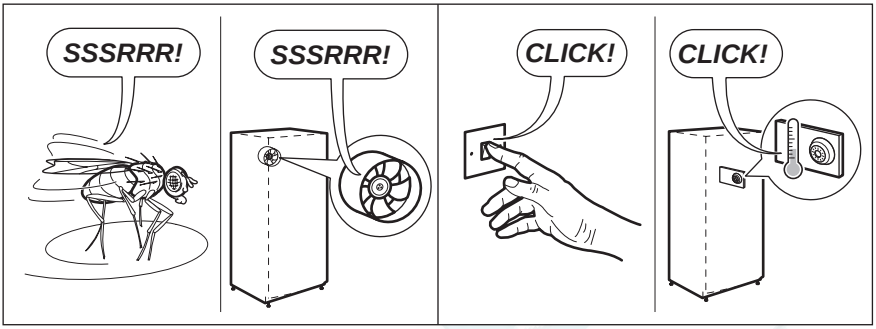
SSSRRR!
SSSRRR!
CLICK!
CLICK!

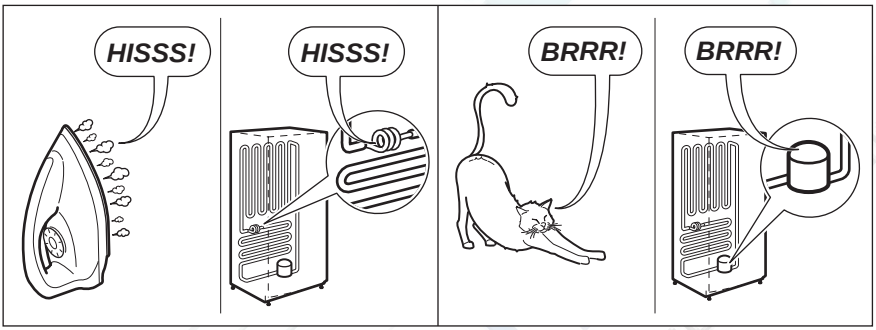
HISSS!
HISSS!
BRRR!
BRRR!

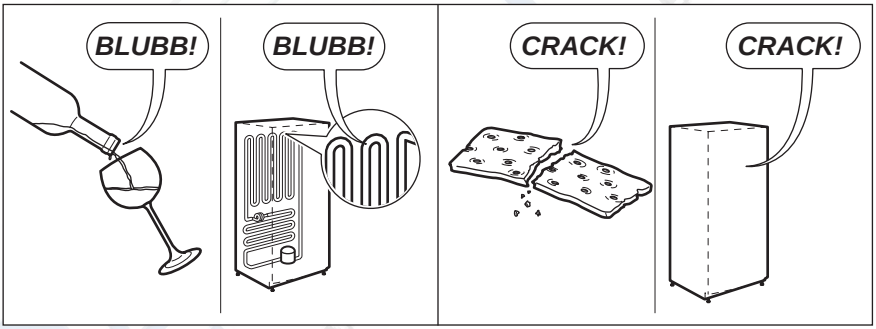
BLUBB!
BLUBB!
CRACK!
CRACK!

Ремонт холодильников http://rembitteh.ru/ +7 (495) 215-14-41 +7 (903) 722-17-03

9. ТЕХНИЧЕСКИЕ ДАННЫЕ

Габариты		
	Высота	1850 мм
	Ширина	595 мм
	Глубина	623 мм
Время повышения температуры		10 час
Напряжение		230 В
Частота		50 Гц

Технические данные указаны на табличке с техническими данными на левой стенке внутри прибора и на табличке энергопотребления.

Диапазон значений давления воды	
Давление воды должно быть не менее 1 бар (100 кПа)	Если давление воды менее 1 бар, обратитесь к специалисту по установке.
Максимально допустимое давление воды – 10 бар (1000 кПа).	Если давление воды выше 10 бар, следует установить редукционный клапан (можно прибрести в специализированном магазине).

- Не эксплуатируйте холодильник в местах, где окружающая температура может быть ниже точки замерзания.
- Холодильник можно подключать только к водопроводу питьевой воды.
- Холодильник можно подключать только к линии холодной воды.

10. ОХРАНА ОКРУЖАЮЩЕЙ СРЕДЫ

Материалы с символом ♲ следует сдавать на переработку. Положите упаковку в соответствующие контейнеры для сбора вторичного сырья.
Принимая участие в переработке старого электробытового оборудования, Вы помогаете защитить окружающую среду и здоровье человека. Не выбрасывайте вместе с бытовыми отходами бытовую технику, помеченную символом ☒. Доставьте изделие на местное предприятие по переработке вторичного сырья или обратитесь в свое муниципальное управление.

http://rembitteh.ru/

ME10

Дата производства данного изделия указана в серийном номере (serial number), где первая цифра номера соответствует последней цифре года производства, вторая и третья цифры номера – порядковому номеру недели. Например, серийный номер 11012345 означает, что изделие произведено на десятой неделе 2011 года.

РемБытТех
Ремонт и установка бытовой техники

www.electrolux.com/shop

Ремонт холодильников http://rembitteh.ru/
+7 (495) 215-14-41
+7 (903) 722-17-03

855827101-A-092013

http://rembitteh.ru/